AKHL1320E(USA)

EXPLODED VIEW AND SPARE PARTS LIST

SCHEMA ECLATE ET LISTE DES PIECES DE RECHANGE
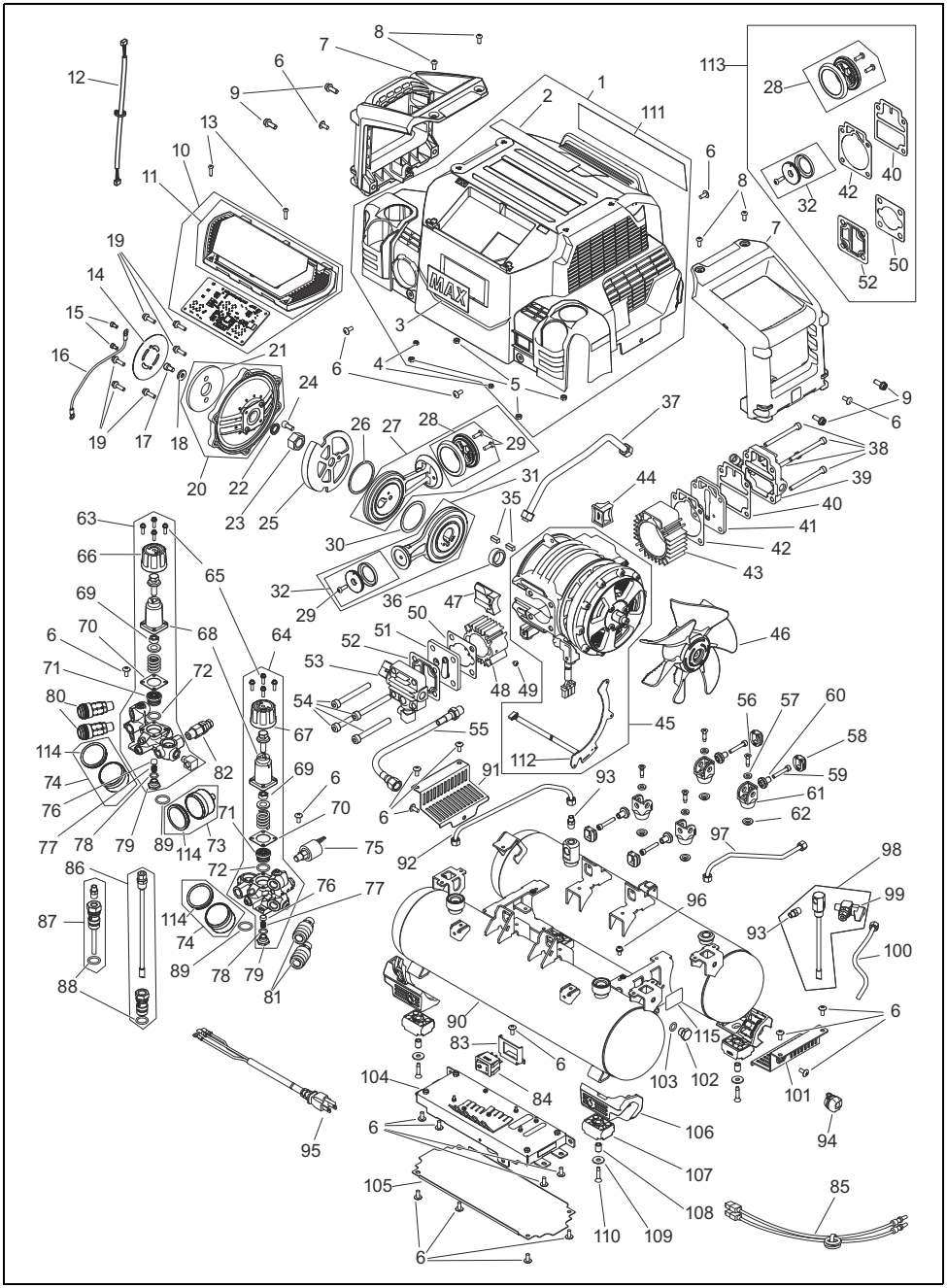
DESPIECE DE LA MAQUINA Y LISTA DE RECAMBIOS